Техкарта

KLUDI AMEO

однорычажный смеситель для ванны и душа DN 15

**№ арт.:**
41 448 05 75

**Поверхн.:**
хром

**Описание:**
однорычажный смеситель для ванны и душа DN 15
вертикальный монтаж на 3 отверстия
литой рычаг
ванна: расход воды 24 л/мин при давлении 3 бара
душ: расход воды 13 л/мин при давлении 3 бара
керамический картридж
с ограничителем горячей воды
автом. переключатель душ/ванна
клапан защиты от обратного потока
выдвижная душевая лейка
душевой шланг 1500 мм
шланг высокого давления 500 мм
без излива для ванны
для монтажного блока 74 802 00-00
или монтажной панели 76 149 46-00

Дополнительный продукт:

21 200 05N-00
KLUDI ROTEXA MULTI
система налива и слива-перелива

Фото

Размеры

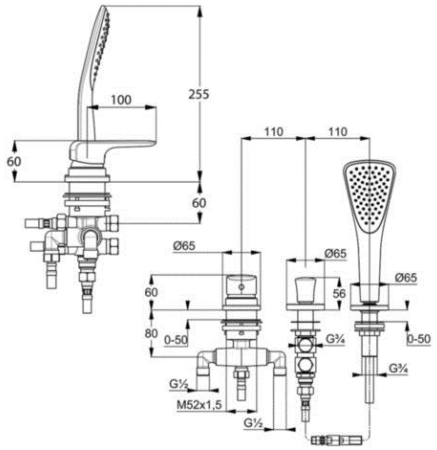

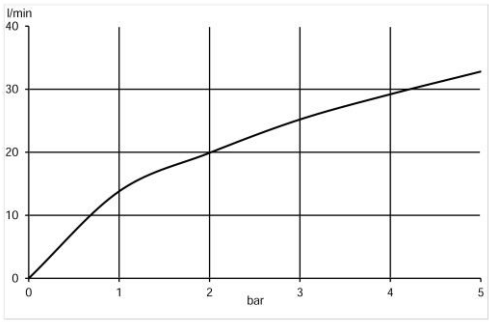
График расхода воды