ТЕХКАРТА

KLUDI L STEEL
однорычажный смеситель для кухни DN 15

№ артикула:
45 851 F8 77

Поверхность:
нержавеющая неполированная сталь

Описание продукта:
однорычажный смеситель для кухни DN 15
выдвижной душ
литой рычаг
из нержавеющей стали
монтаж на одно отверстие
аэратор M 18 x 1
расход воды 8,1 л/мин при давлении 3 бара
керамический картридж
выдвижной поворотный излив (220°) клапан
защиты от обратного потока
гибкая подводка G 3/8
система быстрого монтажа

ФОТО

РАЗМЕРЫ

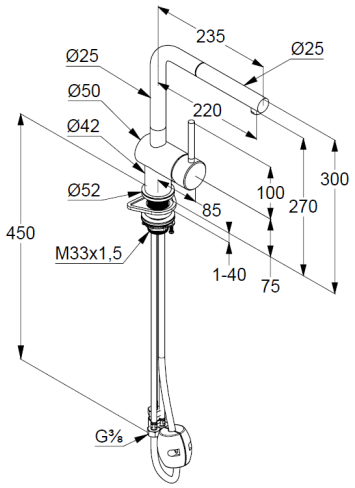
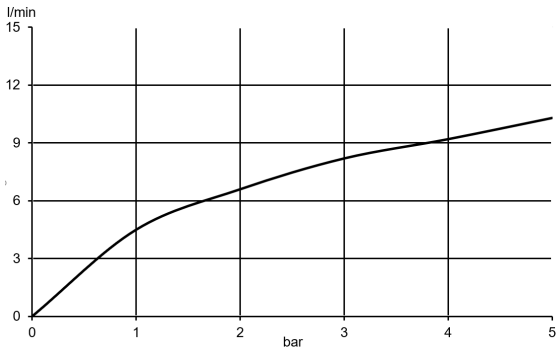
ГРАФИК РАСХОДА ВОДЫ