BEMETA®

Opěrné madlo
Buttress grab bar
Haltegriff

301112132

Levé
Left
Links

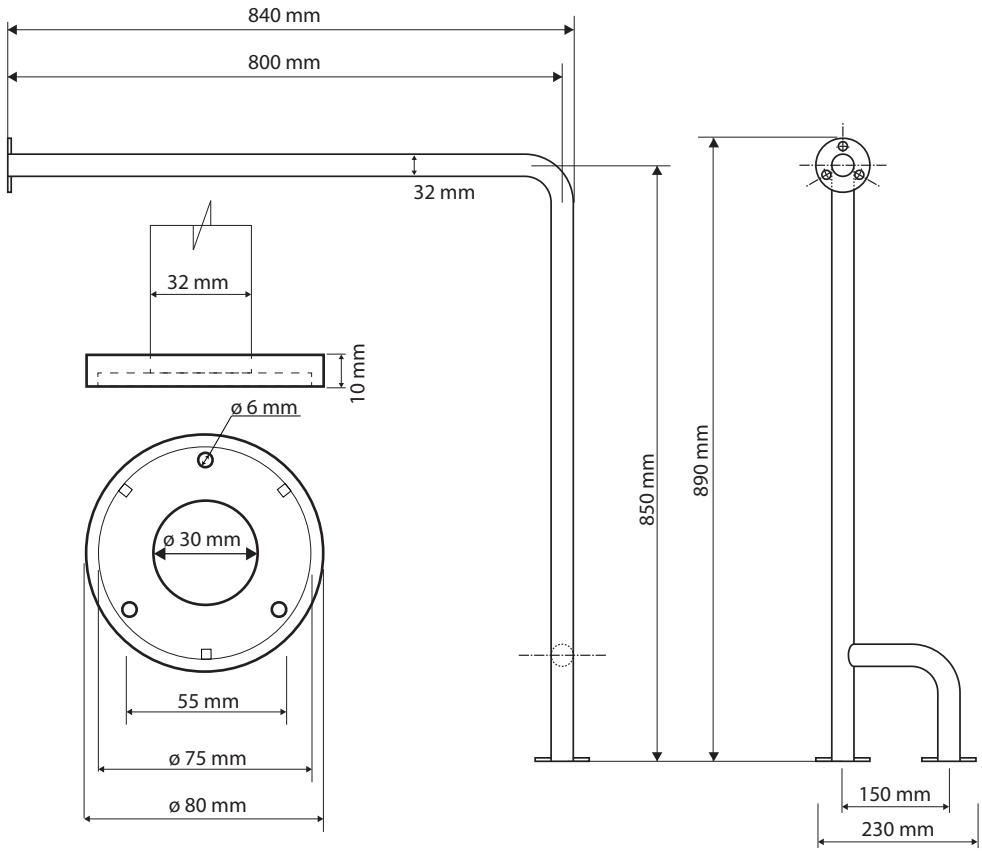

Parametry / Features / Eigenschaften

šířka / width / Breite:	230 mm
výška / height / Höhe:	890 mm
hloubka / depth / Tiefe:	840 mm
nosnost / load capacity / Ladekapazität:	120 kg
materiál / material / Material:	nerez / stainless steel / rostfrei
povrch. úprava / finish / Oberfläche:	brus / brush / gebürstet
záruka / warranty / Garantie:	6 let / 6 years / 6 Jahre

skryté kotvení / Secret Fix / Geheimnis Fix

HELP